REC3003pico

Ψηφιακός δέκτης 2 καναλιών

Digital 2 channel super-het receiver

AutoTech wireless automation

Ο δέκτης είναι κατάλληλος για οποιοδήποτε βιομηχανικό ή οικιακό αυτοματισμό που χρειάζεται τηλεχειρισμό, ειδικότερα για συστήματα συναγερμού, για τηλεχειρισμό ρολών, συρόμενων, ανοιγόμενων πορτών καθώς και για πόρτες οροφής . Ο δέκτης μπορεί να προγραμματιστεί ώστε να δέχεται μέχρι 30 συνολικά τηλεχειριστήρια (με διαφορετικό κωδικό ή κανάλι).

ΠΡΟΓΡΑΜΜΑΤΙΣΜΟΣ ΤΗΛΕΧΕΙΡΙΣΤΗΡΙΟΥ της 1ης ΕΠΑΦΗΣ

Πατάμε μία (1) φορά το κουμπί (AUTO LEARN) του δέκτη και το LED προγραμματισμού ανάβοσβήνει 1 φορά καθε 2 δευτερόλεπτα. Τότε πατάμε το κουμπί του τηλεχειριστηρίου που θέλουμε να προγραμματίσουμε. Μόλις προγραμματιστεί στη μνήμη του δέκτη, το LED σβήνει.

ΠΡΟΓΡΑΜΜΑΤΙΣΜΟΣ ΤΗΛΕΧΕΙΡΙΣΤΗΡΙΟΥ της 2ης ΕΠΑΦΗΣ

Πατάμε δύο (2) φορές το κουμπί (AUTO LEARN) του δέκτη και το LED προγραμματισμού ανάβοσβήνει 2 φορές καθε 2 δευτερόλεπτα. Τότε πατάμε το κουμπί του τηλεχειριστηρίου που θέλουμε να προγραμματίσουμε. Μόλις προγραμματιστεί στη μνήμη του δέκτη, το LED σβήνει.

ΠΡΟΓΡΑΜΜΑΤΙΣΜΟΣ ΤΗΛΕΧΕΙΡΙΣΤΗΡΙΟΥ της 1ης ΕΠΑΦΗΣ με συγκράτηση επαφής

Πατάμε τρείς (3) φορές το κουμπί (AUTO LEARN) του δέκτη και το LED προγραμματισμού ανάβοσβήνει 3 φορές καθε 2 δευτερόλεπτα. Τότε πατάμε το κουμπί του τηλεχειριστηρίου που θέλουμε να προγραμματίσουμε. Μόλις προγραμματιστεί στη μνήμη του δέκτη, το LED σβήνει.

ΠΡΟΓΡΑΜΜΑΤΙΣΜΟΣ ΤΗΛΕΧΕΙΡΙΣΤΗΡΙΟΥ της 2ης ΕΠΑΦΗΣ με συγκράτηση επαφής

Πατάμε τέσερις (4) φορές το κουμπί (AUTO LEARN) του δέκτη και το LED προγραμματισμού ανάβοσβήνει 4 φορές καθε 2 δευτερόλεπτα. Τότε πατάμε το κουμπί του τηλεχειριστηρίου που θέλουμε να προγραμματίσουμε. Μόλις προγραμματιστεί στη μνήμη του δέκτη, το LED σβήνει.

Αν μέσα στον χρόνο προγραμματισμού (10΄΄) δέν πατήσουμε κανένα τηλεχειριστήριο τότε το LED προγραμματισμού σβήνει και ο δέκτης επανέρχεται στην κανονική λειτουργία.

ΔΙΑΓΡΑΦΗ ΠΡΟΓΡΑΜΜΑΤΙΣΜΕΝΩΝ ΤΗΛΕΧΕΙΡΙΣΤΗΡΙΩΝ

Για να σβήσουμε όλα τα τηλεχειριστήρια από τη μνήμη του δεκτή κρατάμε πατημένο το κουμπί (AUTO LEARN) του δέκτη (περίπου 15΄΄) μέχρι το LED προγραμματισμού να αρχίσει να αναβοσβήνει. Τότε αφήνουμε το κουμπί και όλα τα προγραμματισμένα τηλεχειριστήρια έχουν διαγραφεί.

The receiver is suitable for any industrial or home automation that needs remote control especially for alarm systems,rolling shutters, sliding gates, swing gates and overhead garage doors . The receiver can be programmed to store up to 30 remote controls (with different code or channel).

Programming Remote Control for contact 1

By pressing the receivers button (AUTO LEARN) once (1) the programming LED blinks once (1) every two (2) seconds. We then press the button of the remote control we want to program. When the control is stored the LED goes off.

Programming Remote Control for contact 2

By pressing the receivers button (AUTO LEARN) twice (2) the programming LED blinks twice (2) every two (2) seconds. We then press the button of the remote control we want to program. When the control is stored the LED goes off.

Programming Remote Control for contact 1 for latch function

By pressing the receivers button (AUTO LEARN) three times (3) the programming LED blinks three times (3) every two (2) seconds. We then press the button of the remote control we want to program. When the control is stored the LED goes off.

Programming Remote Control for contact 2 for latch function

By pressing the receivers button (AUTO LEARN) four times (4) the programming LED blinks four times (4) every two (2) seconds. We then press the button of the remote control we want to program. When the control is stored the LED goes off.

If within programming time (10") no remote control button is pressed then the programming LED goes off and the receiver returns to normal operation.

DELETION OF PROGRAMMED REMOTE CONTROLS

To delete all programmed remote controls hold receivers button (AUTO LEARN) until programming LED starts blinking (15"). We then release the button and all remote controls have been deleted.

AutoTech wireless automation

CONNECTION

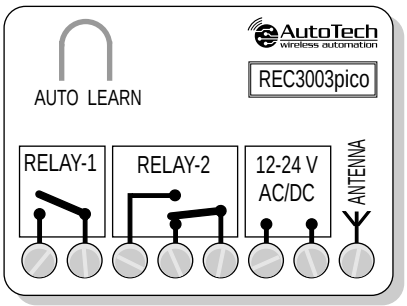

ΣΥΝΔΕΣΜΟΛΟΓΙΑ

Technical Data / Τέχνικά Χαρακτηριστικά

Τάση Τροφοδοσίας / Power Supply	12-24 VDC/AC
Κατανάλωση ηρεμίας / idle state consumption	20 mA
Κατανάλωση με επαφές κλειστές / Current Consumption with contacts closed	40 mA
Μέγιστο ρεύμα επαφών / Max Contact Current	0.5 A / 125 VAC 1A / 24 VDC

DECLARATION OF CONFORMITY

AUTOTECH - G .KAPSALIS
8, Archimidous str. 12134 Peristeri Athens,
Greece, Tel: +302105780019, Fax: +302105785112
In accordance with the following directives:

- Radio & Telecommunications Terminal Equipment directive 1999/5/EC
- EN60950-3.1a
- EN301489-1
- EN301489-3
- EN61000-4-2, -4-3, -4-4
- EN55022
- EN300220-3

hereby declare that:
Product : RECEIVER
Model : REC3003pico
is in conformity with the applicable requirements of the following documents.

I hereby declare that the equipment named above has been designed to comply with the relevant sections of the above referenced specifications. The unit complies with all the applicable essential requirements of the directives mentioned.

Name: Apergis Antonios
Position: Technical Director
Peristeri, 28 November 2013